MENNEKES
MY POWER CONNECTION

Koppelcontactsop TM
Bestelnr. 24675

- schroefklemmen
- hittebestendig binnenwerk
- vernikkelde contacten
- met afschermkap
- (Vorm DS)

Technische informatie

Ampère	16 A
Polen	3 p
Voltage	230 V
Uurstand	6 h
Hertz	50-60 Hz
Aansluittechniek	schroefklemmen
Contacten	vernikkelde contacten, hittebestendig binnenwerk
Beschermingsgraad	IP 67
Gewicht	203 g

Tekeningen

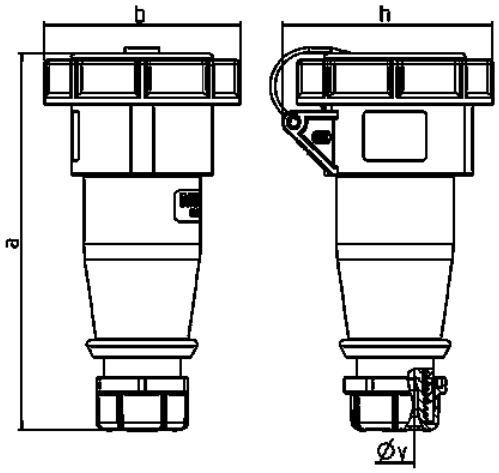

Tekening	Amp.	16		32	
3 MB 73	Polen	3	5	3	5
Maten in mm	a	160	170	204	205
	b	70	87	101	101
	h	78	94	98	105
	y	14,5	16	22	22
Kabelaansluiting		1	1	2,5	2,5
van/tot mm²		—2,5	—2,5	—6	—6

Tussentijdse wijzigingen en drukfouten voorbehouden.