MENNEKES
MY POWER CONNECTION

Cepex inbouwcontactdoos, wit

Bestelnr. 4111

- schroefklemmen
- tevens geschikt voor wandgoot en energiezuilen
- slagvast volgens DIN 18032

Technische informatie

Ampère	16 A
Polen	3 p
Voltage	110 V
Uurstand	4 h
Hertz	50-60 Hz
Beschermingsgraad	IP 44
Aanrakingsveiligheid	false
Gewicht	181 g
Certificeringen	VDE, EAC

Tekeningen

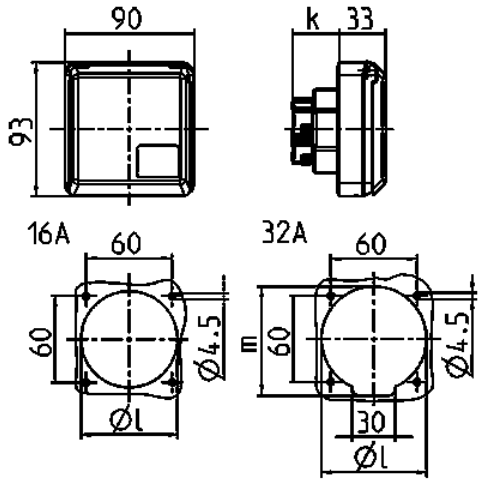

Tekening	Amp.	16			32		
1 MB 315	Polen	3	4	5	3	4	5
Maten in mm	k	32	32	32	48	48	48
	l	55	60	67	65	65	73
	m	-	-	-	70	70	76
Kabelaansluiting		1,5	1,5	1,5	2,5	2,5	2,5
van/tot mm²		—4	—4	—4	—6	—6	—6