MENNEKES
MY POWER CONNECTION

Contactstop
Bestelnr. 675A

- schroefklemmen
- met wartel

Technische informatie

Ampère	32 A
Polen	3 p
Voltage	20-25 V
Hertz	50-60 Hz
Aansluittechniek	schroefklemmen
Contacten	standaard
Beschermingsgraad	IP 44
Gewicht	177 g
Certificeringen	EAC

Tekeningen

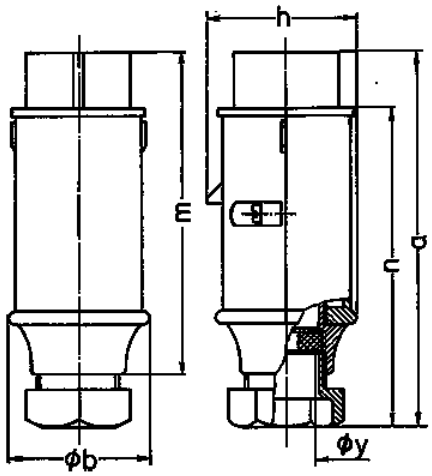

Tekening	Amp.	16		32	
2 MB 158	Polen	2	3	2	3
Maten in mm	a	150	150	150	150
	b	55	55	55	55
	h	58	58	58	58
	m	128	128	128	128
	n	130	130	130	130
	y	24,7	24,7	24,7	24,7
Kabelaansluiting		4	4	4	4
van/tot mm²		—10	—10	—10	—10