MENNEKES
MY POWER CONNECTION

# Wandcontactdoos

Bestelnr. 5107A

- schroefklemmen
- afschakelbaar
- met mechanische DUO-vergrendeling
- contactdozen zijn met een hangslot afsluitbaar

## Technische informatie

| | |
|---|---|
| Ampère | 32 A |
| Polen | 5 p |
| Voltage | 230 V |
| Uurstand | 9 h |
| Hertz | 50-60 Hz |
| Aansluittechniek | schroefklemmen |
| Contacten | standaard |
| Beschermingsgraad | IP 44 |
| Behuizing materiaal | Kunststof |
| Gewicht | 1178 g |
| Certificeringen | EAC, CQC |

## Tekeningen

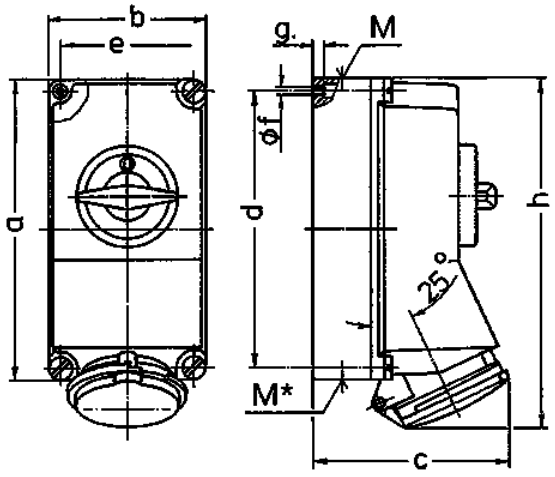


| Tekening | Amp. | 16 | | | 32 | | |
|---|---|---|---|---|---|---|---|
| 1 MB 174 | Polen | 3 | 4 | 5 | 3 | 4 | 5 |
| Maten in mm | a | 225 | 225 | 225 | 225 | 225 | 225 |
| | b | 118 | 118 | 118 | 118 | 118 | 118 |
| | c | 141 | 141 | 141 | 146 | 146 | 146 |
| | d | 208 | 208 | 208 | 208 | 208 | 208 |
| | e | 101 | 101 | 101 | 101 | 101 | 101 |
| | f | 6,3 | 6,3 | 6,3 | 6,3 | 6,3 | 6,3 |
| | g. | 8 | 8 | 8 | 8 | 8 | 8 |
| | h | 250 | 252 | 254 | 264 | 264 | 264 |
| | M | 1x25 en 1x32 | | | 1x25 en 1x32 | | |
| | M* | 2x25 | 2x25 | 2x25 | 2x25 | 2x25 | 2x25 |
| Kabel Ø tot mm | | 25 | 25 | 25 | 25 | 25 | 25 |
| Kabelaansluiting | | 1,5 | 1,5 | 1,5 | 2,5 | 2,5 | 2,5 |
| van/tot mm² | | —4 | —4 | —4 | —10 | —10 | —10 |


Tussentijdse wijzigingen en drukfouten voorbehouden.