MENNEKES
MY POWER CONNECTION

EverGUM contactdooscombinatie

Bestelnr. 7307682

- Behuizing van rubber, zwart
- voorbedraad

Technische informatie

CEE 32 A, 5 p, 400 V	1
CEE 16 A, 5 p, 400 V	2
Zwitsers systeem - Type 23	3
Zwitsers systeem - Type 25	1
Beveiliging	• 1 aardlekschakelaar 63A, 4p, 0,03A • 1 installatieautomaat 32A, 3p, C • 3 installatieautomaten 16A, 3p, C
Voorbeveiliging max.	63 A
InA	43 A
RDF	0.45
Aansluiting / voedingskabel	• voor 1 kabel tot 5 x 16 mm²
Beschermingsgraad	IP 44
Aanrakingsveiligheid	false
Behuizing materiaal	Vol rubber
Gewicht	1432 g
Hoogte	380 mm
Breedte	320 mm

Tekeningen

Tussentijdse wijzigingen en drukfouten voorbehouden.

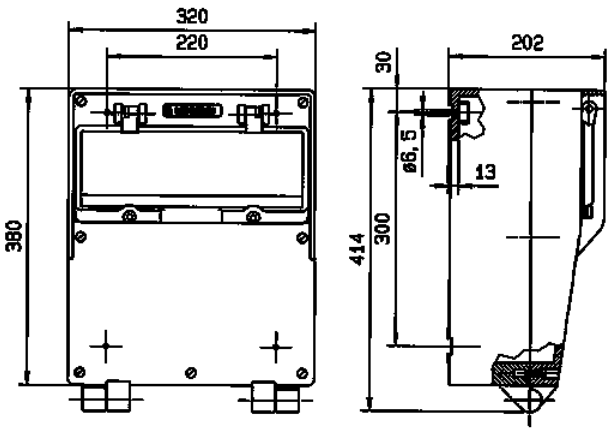

Tekening
5 MB 41

Maten in mm